*) Peut être réduit en tenant compte de la charge

Coupe A-A

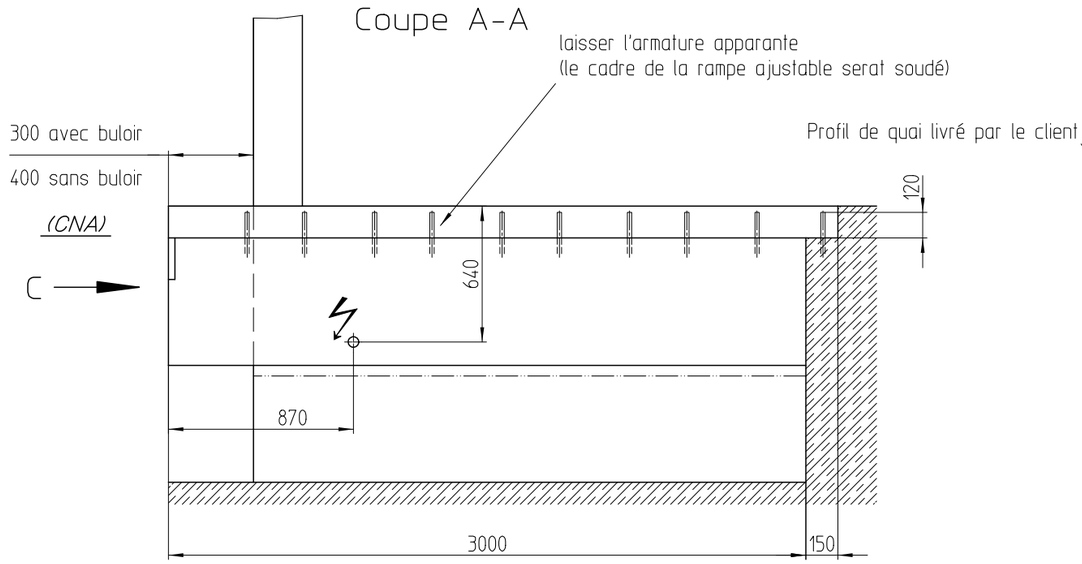

Coupe B-B

rotation de 90°

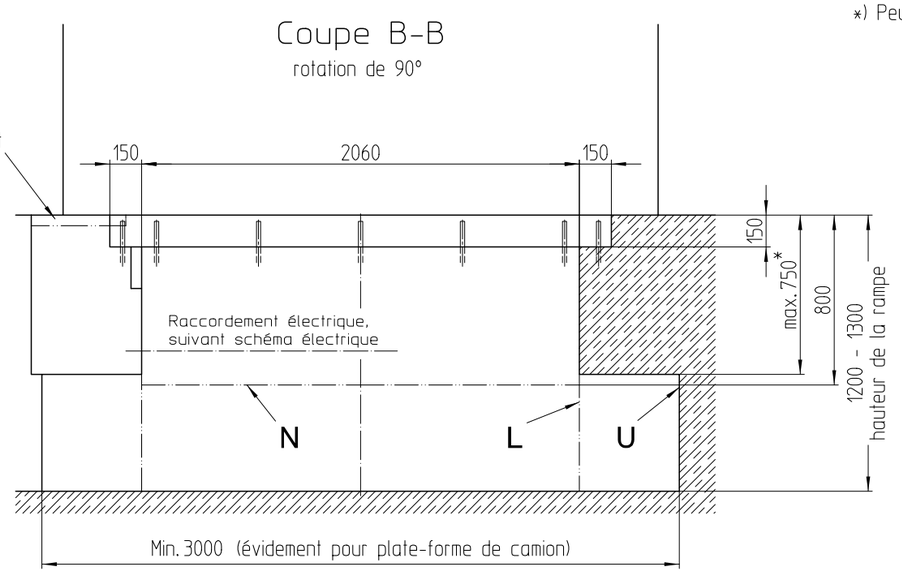

Provisorischer Plan
definitiver Plan nach Auftragserteilung

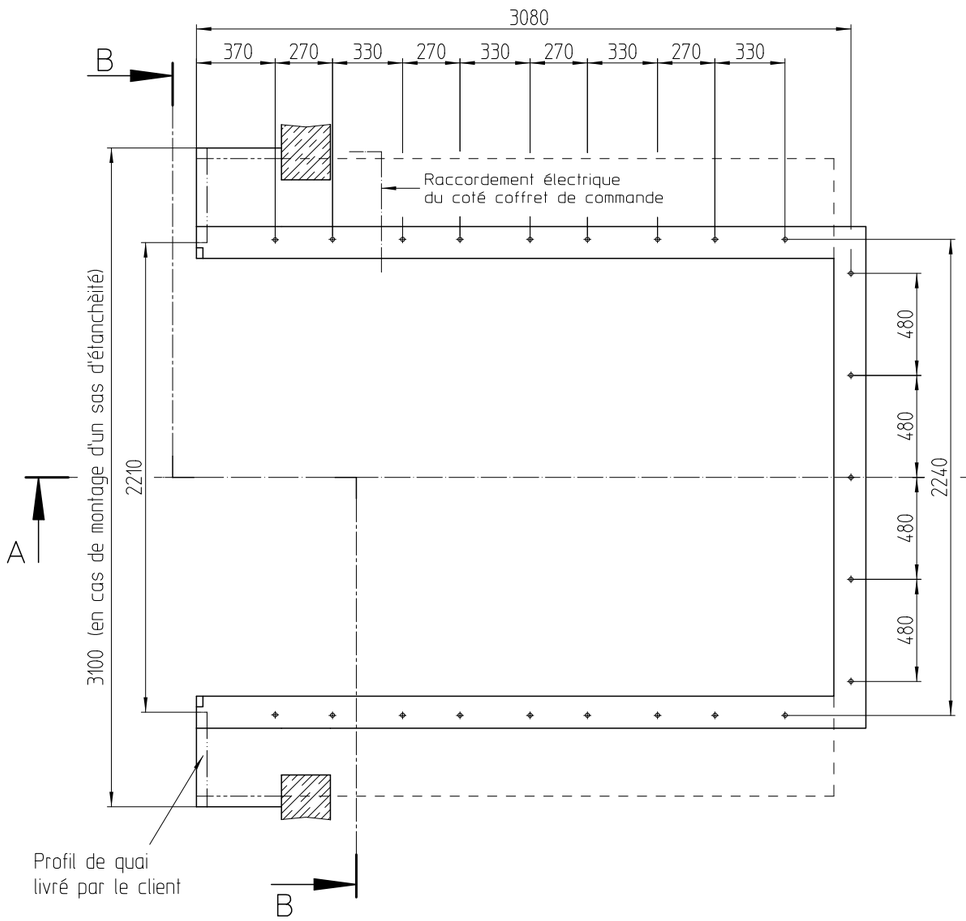

Vue C

(1:10)

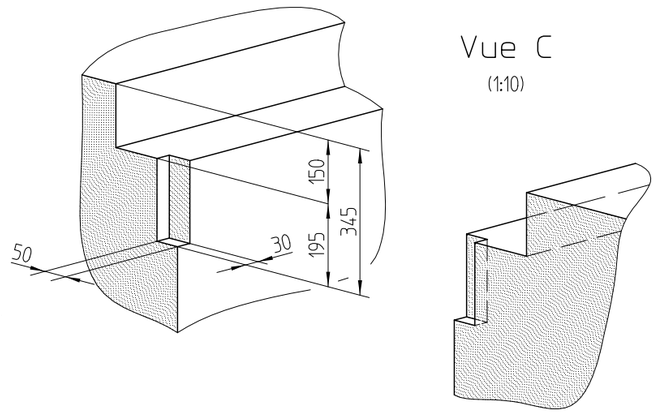

Contrainte sur le cadre avec 6000 kg de charge

Avec une charge utile de 10000kg les contraintes sont à augmenter de 70%.

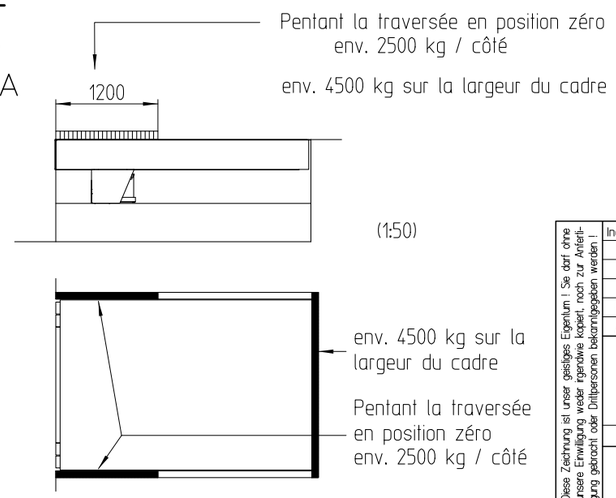

Cotes

Toutes les cotes en millimètre les cotes doivent être respectées: tolérances +/- 10mm

Montage

La rampe ajustable avec son cadre sont livrés ensemble et déposés dans l'évidement. L'accès à la fosse par un camion doit être garantie.
La hauteur de la rampe ajustable peut être ajustée au quatre coins à l'aide de vis.

A exécuter par le client après montage

-Le cadre est à bétonner (suivant données de l'ingénieur)
-Raccordement électrique suivant schéma par une entreprise concessionnée (Essais après séchage du béton)
-Démonter la traverse avant et fixer les butoirs en caoutchouc (si prévu) sur les plaques avant du cadre.

U Version standard avec évidement sous la rampe ajustable pour plate-forme abaissée d'un comion.

N Fosse minimale lorsque la variante U ne peut-être prévue pour des raisons techniques.

L identique à N, avec parois latérales sur toute la hauteur du quai. A utiliser pour chargement latéral.

! Pour toutes ces variantes les cotes et le fonctionnement de la rampe ajustable sont identiques.

Diese Zeichnung ist unser geistiges Eigentum ! Sie darf ohne unsere Einwilligung weder irgendwie kopiert, noch zur Anfertigung gebraucht oder Drittpersonen bekanntgegeben werden !

Index	Datum	Änderer	Änderungsgrund
B	16.10.2003	karth	fixierung des Rahmens durch Betonstahl und Ausschnitt für Pufferplatte
A	09.01.2003	karth	massstäblich gezeichnet

Kom.-Nummer
A-Nummer
Behandlung

Bezeichnung

Plan de fondation LBV 200/..-300

Bemerkung LBV 200/..-300 (SUVA)

Massstab	Datum	Gezeichnet
1:20	26.11.1999	voegelin
1:10	Datum	Geprüft
1:50	16.10.2003	karth
	Ersetzt durch :	
	Ersatz für :	

TRAPO KÜNG AG
Ein Unternehmen von ThyssenKrupp Aufzüge AG
Basel

Zchn.Art	Format	Nummer	Index
F	2	233562	B